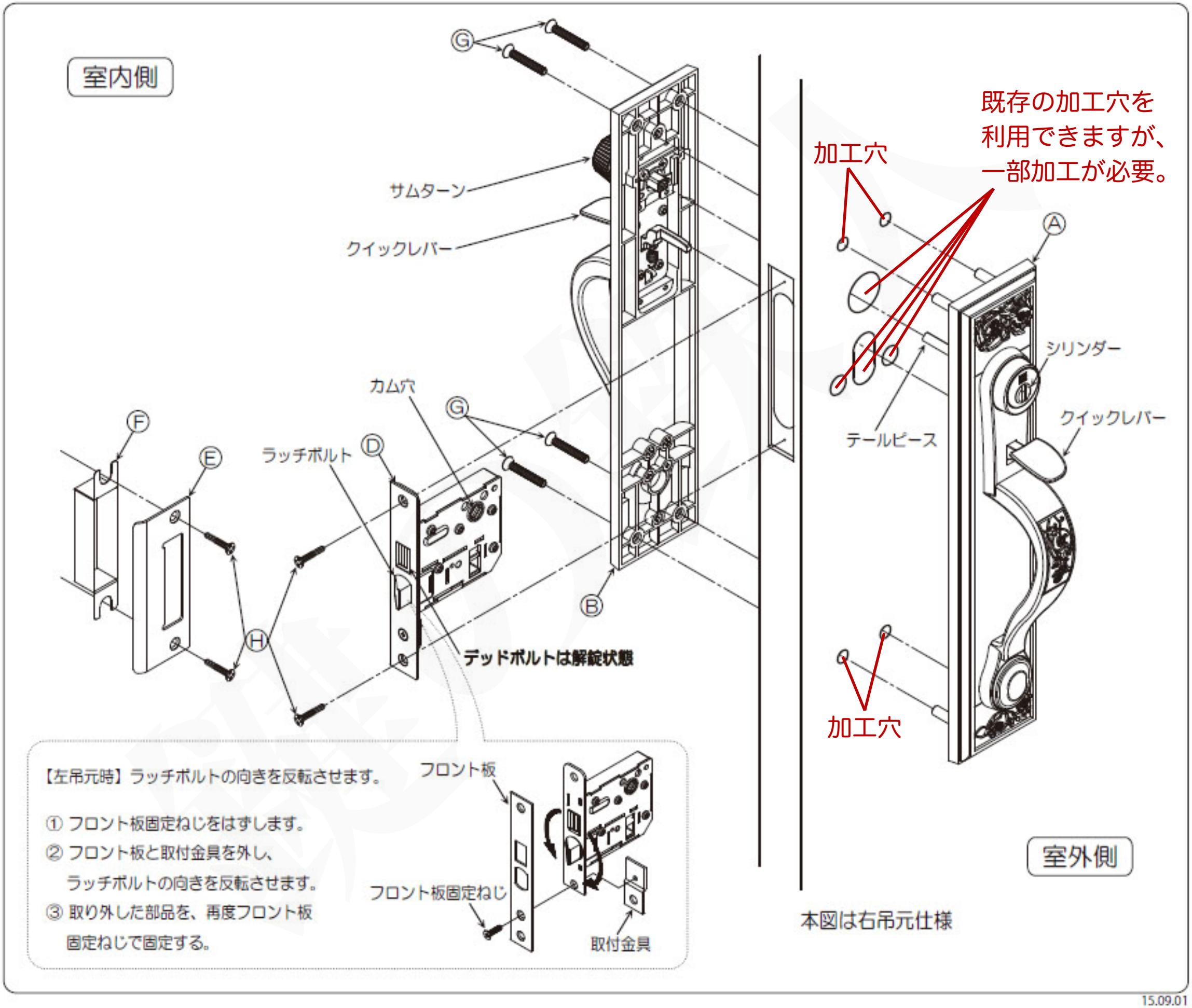
室内側
G
サムターン
クイックレバー
カム穴
G
F
E
ラッチボルト
D
H
B
デッドボルトは解錠状態
加工穴
既存の加工穴を
利用できますが、
一部加工が必要。
A
シリンダー
クイックレバー
テールピース
加工穴
室外側
【左吊元時】ラッチボルトの向きを反転させます。
① フロント板固定ねじをはずします。
② フロント板と取付金具を外し、
ラッチボルトの向きを反転させます。
③ 取り外した部品を、再度フロント板
固定ねじで固定する。
フロント板
フロント板固定ねじ
取付金具
本図は右吊元仕様

15.09.01